# Esquema Unifilar

## TS AA - CAÑONES PB

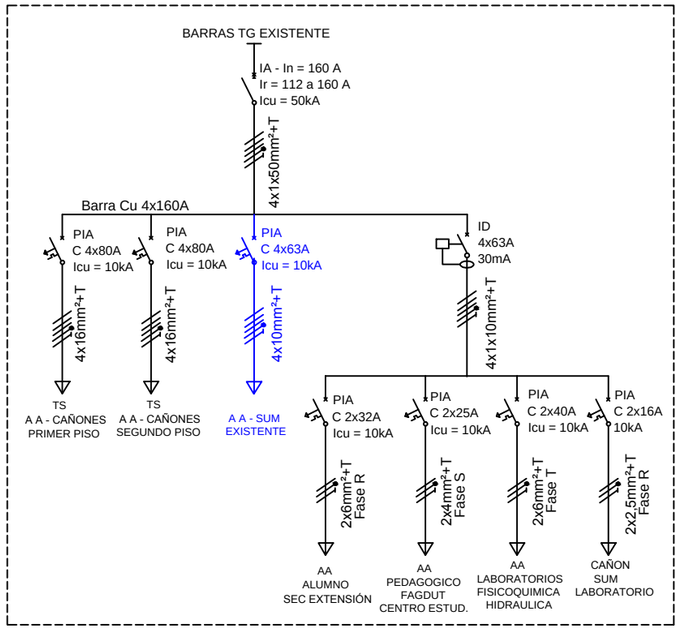


## TS A A - CAÑONES PRIMER PISO

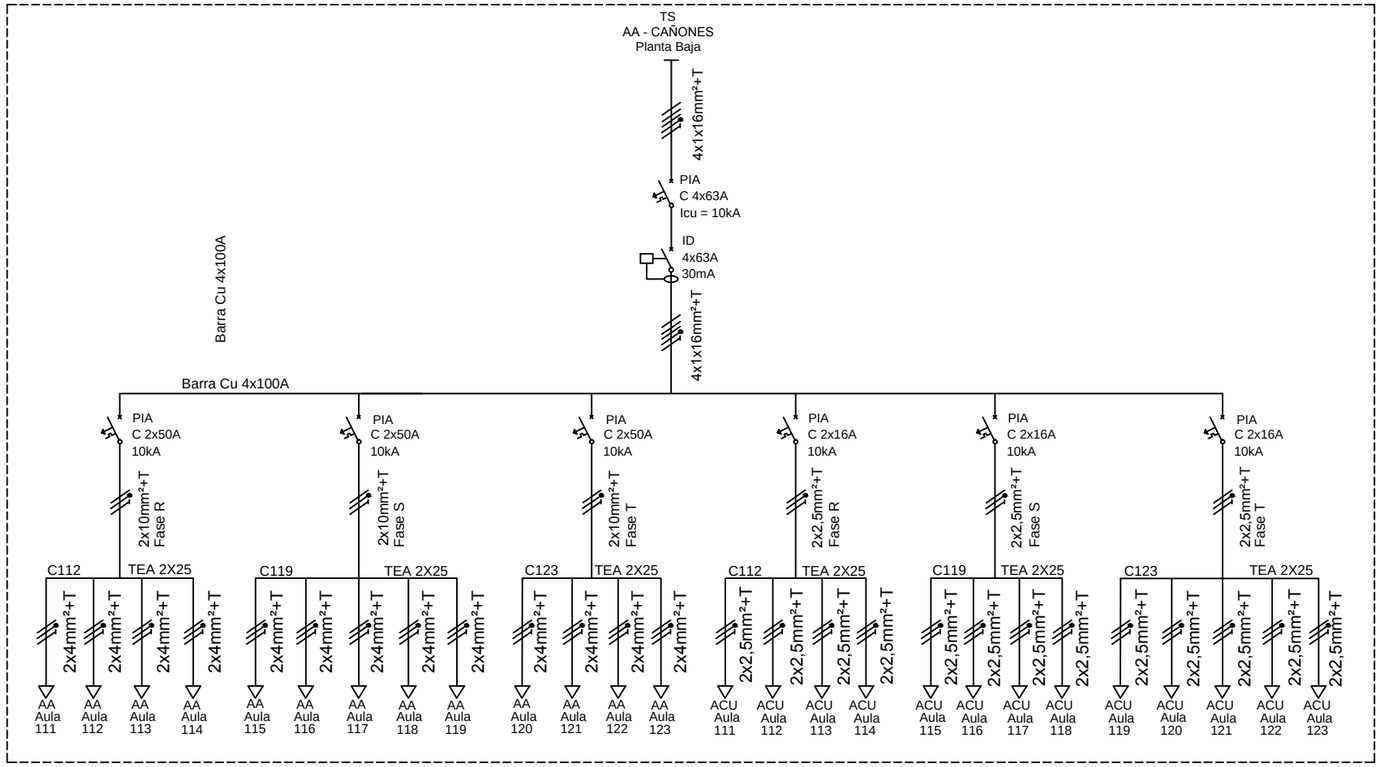


## TS A A - CAÑONES SEGUNDO PISO

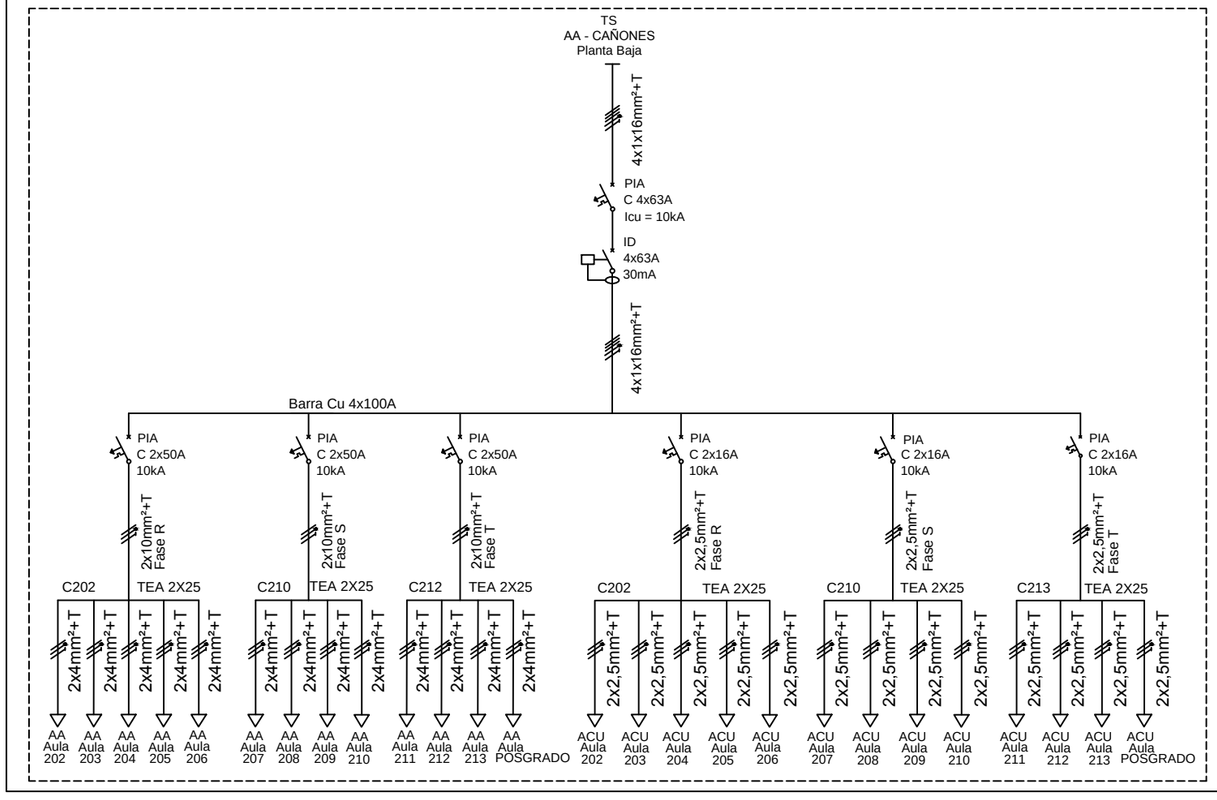


| | |
|---|---|
| UNIVERSIDAD TECNOLÓGICA NACIONAL<br>FACULTAD REGIONAL CONCORDIA | PLANO Nº:<br>4 |
| OBRA: "Adecuaciones de Instalaciones Eléctricas Edilicias" | |
| PLANO: Esquema Unifilar | FECHA<br>NOVIEMBRE<br>2021 |
| PROYECTO Y DIRECCIÓN:<br>DIRECCION GENERAL DE CONSTRUCCIONES | |